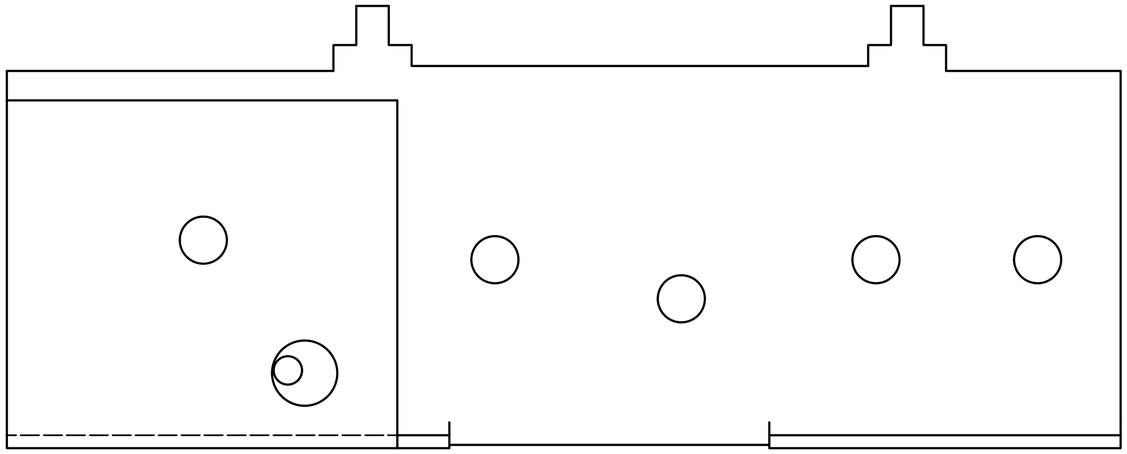

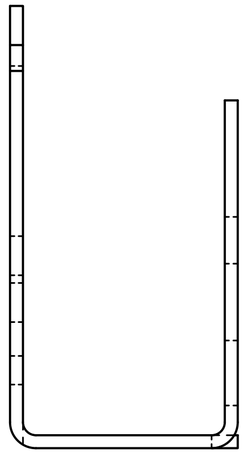

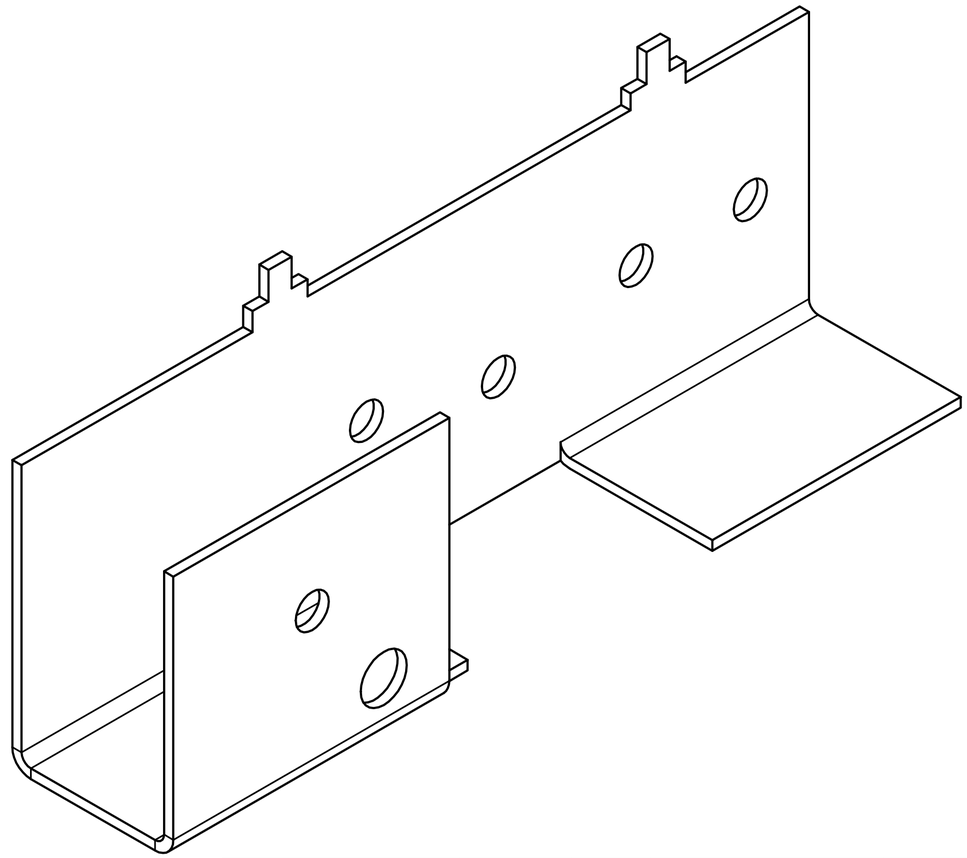

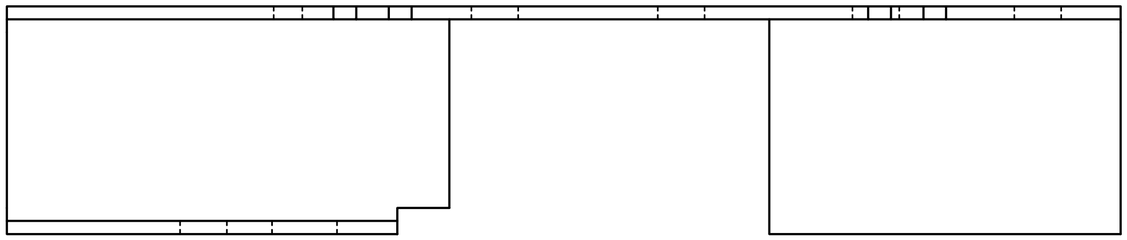

						Datum	Name
					Gezeichnet	06.03.2017	zechnerf
					Kontrolliert		
					Norm		
Status	Änderungen		Datum	Name			

1

A2